CONTENTS／INDEX／耐荷重算定式
丁番／ヒンジ
F落し／丸落し
打掛け／掛金
玄関扉防犯製品／郵便箱
クレセント
締りハンドル
ラッチ／受
窓アーム
アームストッパー／戸当り
引手／把手／押し棒
戸車／ガイドローラー
排煙
点検口／点検口用品
裏板
アンカー
ゴム
目板／エッジ／網戸骨
消防ホース口扉のみ／ガラリ軸 他
両面テープ／グラスウール その他

SO-303A

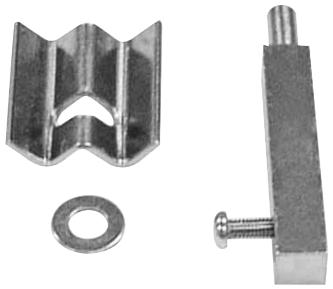

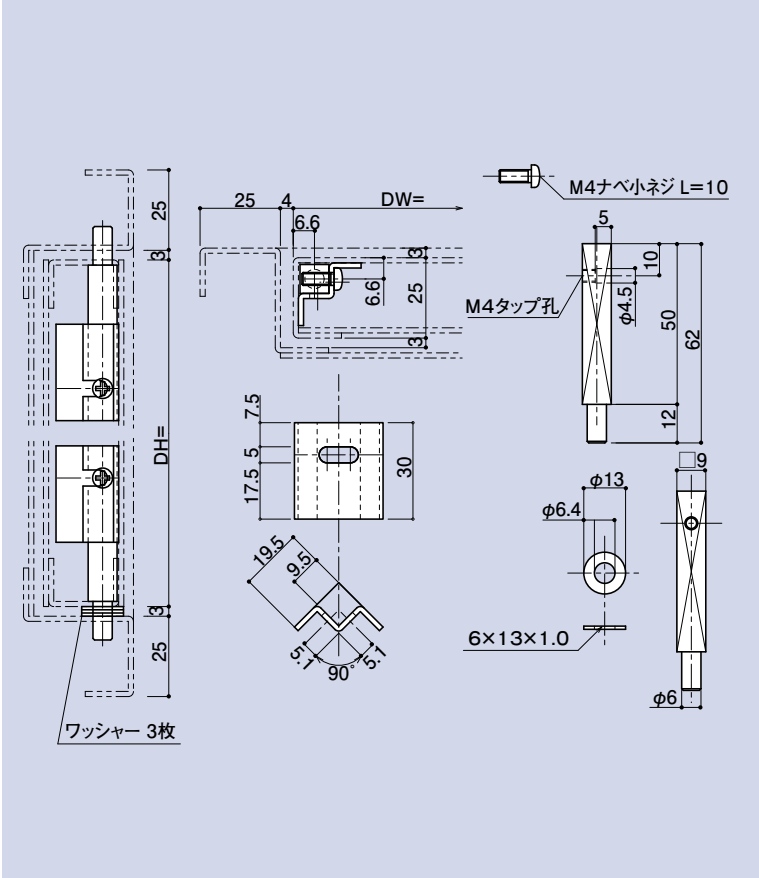

点検口用軸　扉1枚に2個必要となります。

品　番	材　質	仕　上
SO-303A	MC-2･SPHC	三価クロメート

SO-308（廃盤）

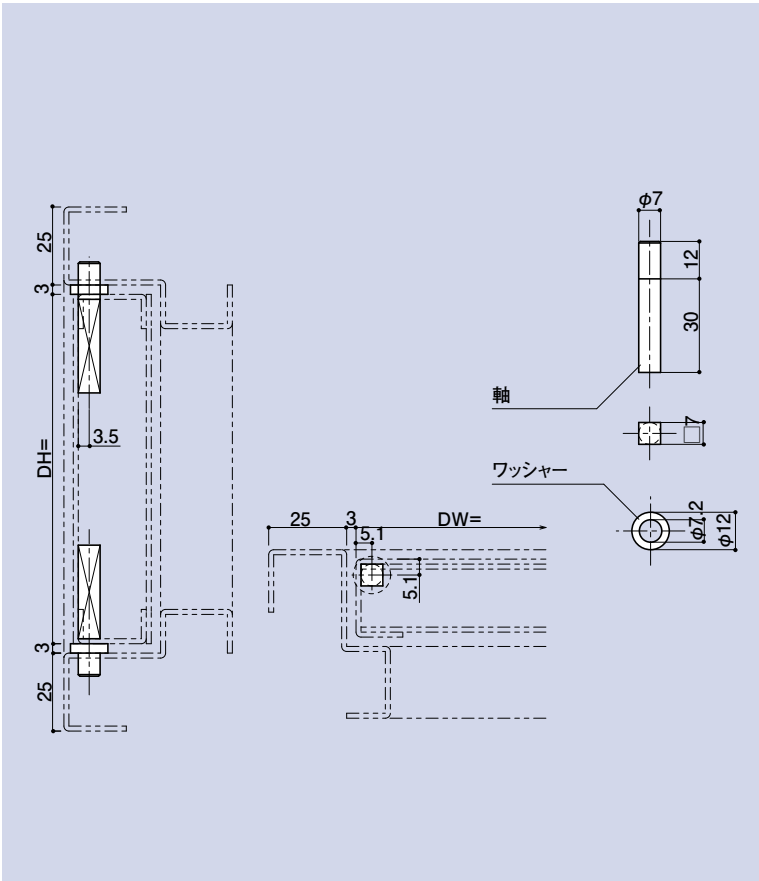

点検口用軸

品　番	材　質	仕　上
SO-308	SS400･真鍮	三価クロメート･C3604CdL

※軸2個、ワッシャー2個のセット販売となります。