SD-510

適用ブラケット品番
PL-510A（SUS304 ヘアライン）
PL-511（SS400 三価クロメート）

126カクシ丁番（単品）

品　番	勝　手	軸材質	羽根材質仕上
SD-510	**R**	**SUS304（ステン）**	SUS304 ヘアライン
	L		
参考耐重量　W850×H2,100…80kg／3枚			

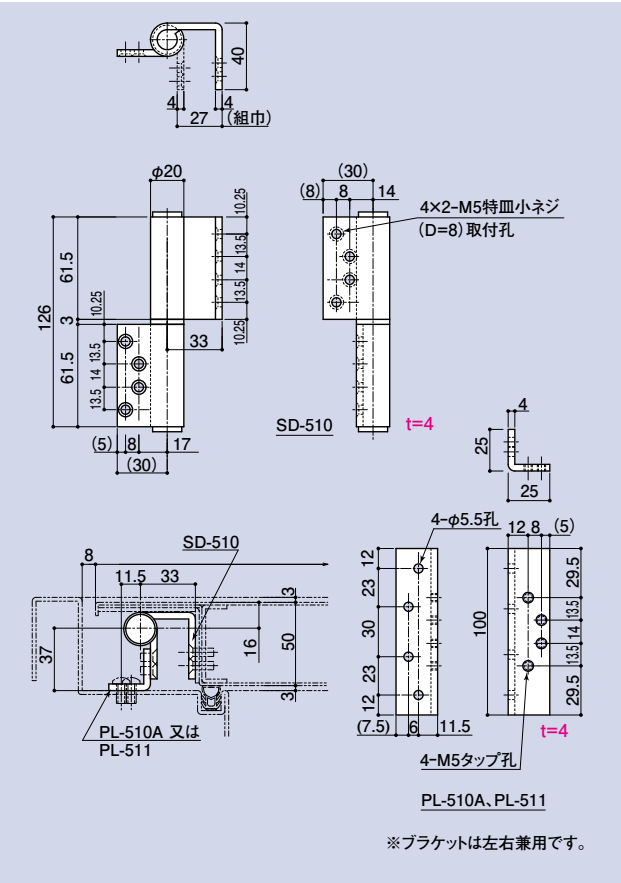

SD-610A

適用ブラケット品番
PL-610A（SUS304 ヘアライン）
PL-611（SS400 三価クロメート）

150カクシ丁番（単品）
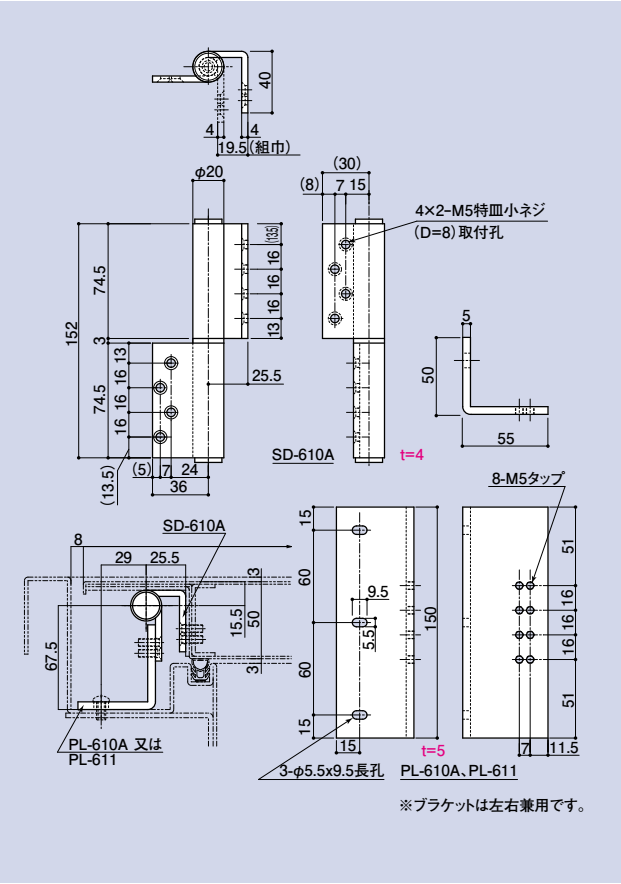
品　番	勝　手	軸材質	羽根材質仕上
SD-610A	**R**	**SUS304（ステン）**	SUS304 ヘアライン
	L		
参考耐重量　W1,000×H2,100…99kg／3枚