AO-129A

開窓アームストッパー

品　番	材　質	仕　上
AO-129A	SUS304	電解研磨

ストッパー取付寸法表

a寸法	−10	0	10	20	30
X寸法	109	107	104	100	95

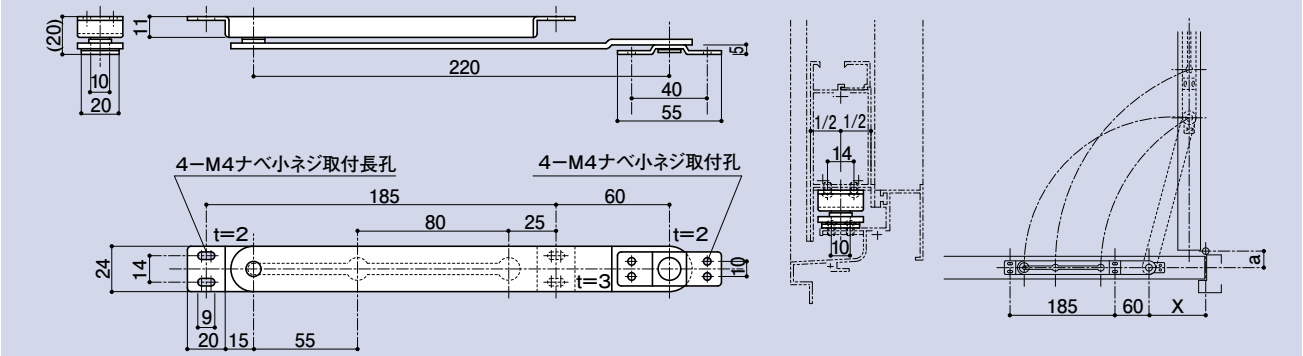

AO-123G

調整器

品　番	材　質	仕　上
AO-123G	SUS304	電解研磨

調整器取付寸法表

a寸法	20	30	40	50
X寸法	160	163	166	168

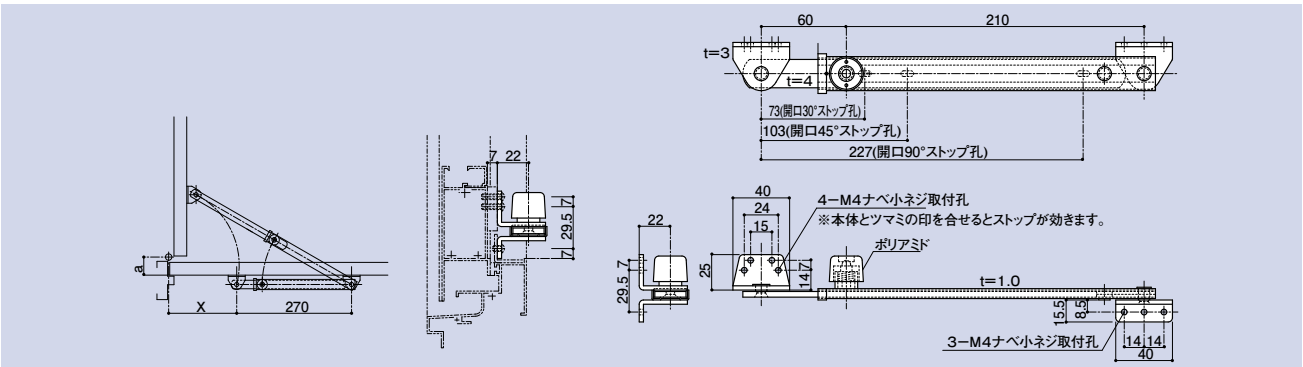

AO-136C

調整器

品　番	材　質	仕　上
AO-136C	SUS304	ヘアライン・電解

調整器取付寸法表
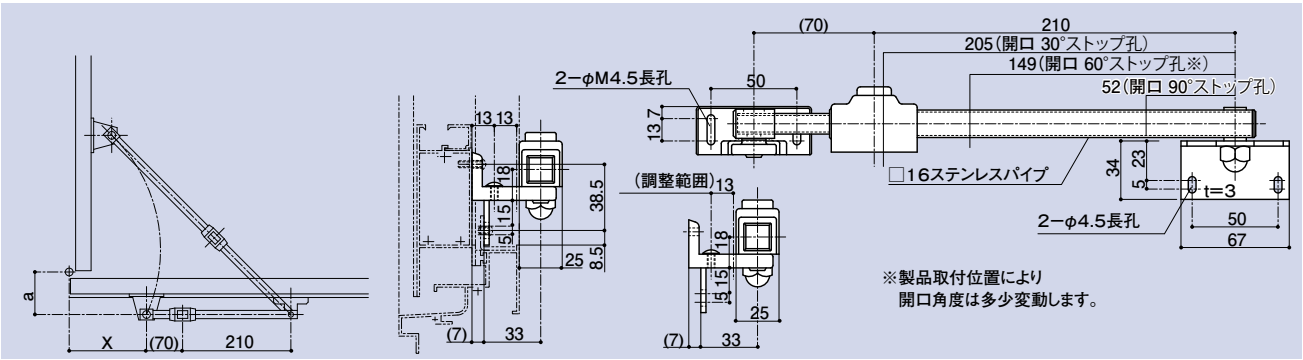
a寸法	60	70	80	90	100
X寸法	160	163	164	166	168