CONTENTS／INDEX／耐荷重算定式
丁番／ヒンジ
F落し／丸落し
打掛け／掛金
玄関扉防犯製品／郵便箱
クレセント
締りハンドル
ラッチ／受
窓アーム
アームストッパー／戸当り
引手／把手／押し棒
戸車／ガイドローラー
排煙
点検口／点検口用品
裏板
アンカー
ゴム
目板／エッジ／網戸骨
消防ホース口扉のみ／ガラリ軸 他
両面テープ／グラスウール その他

SD-844 受注生産品

適用裏板品番
PL-751

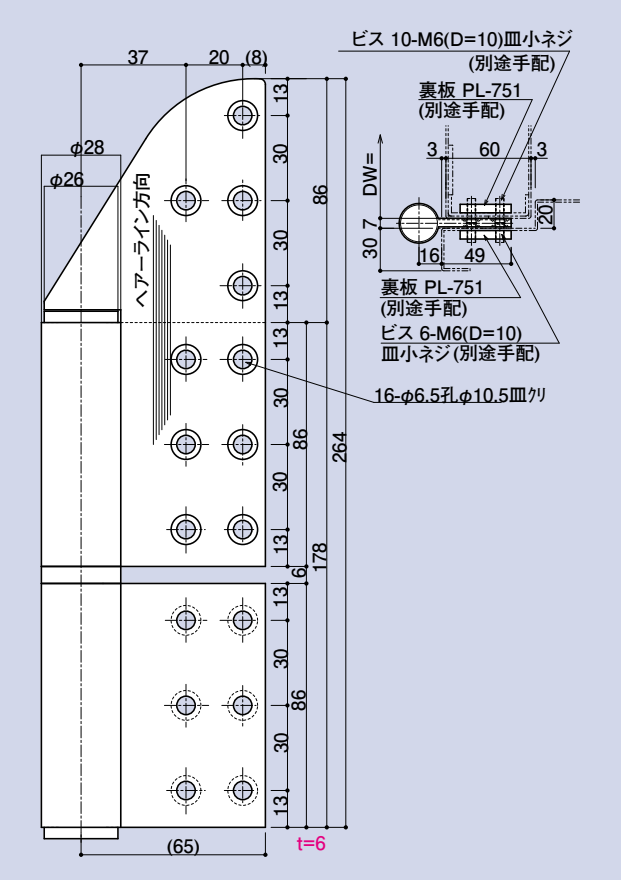

病院丁番　SD-751 引掛け防止プレート付

品　番	勝　手	軸材質	羽根材質仕上
SD-844	R L	SUS304(ステン)	SUS304 ヘアライン
参考耐重量　DW=1,200×DH=2,500…170kg／3枚			

SO-207

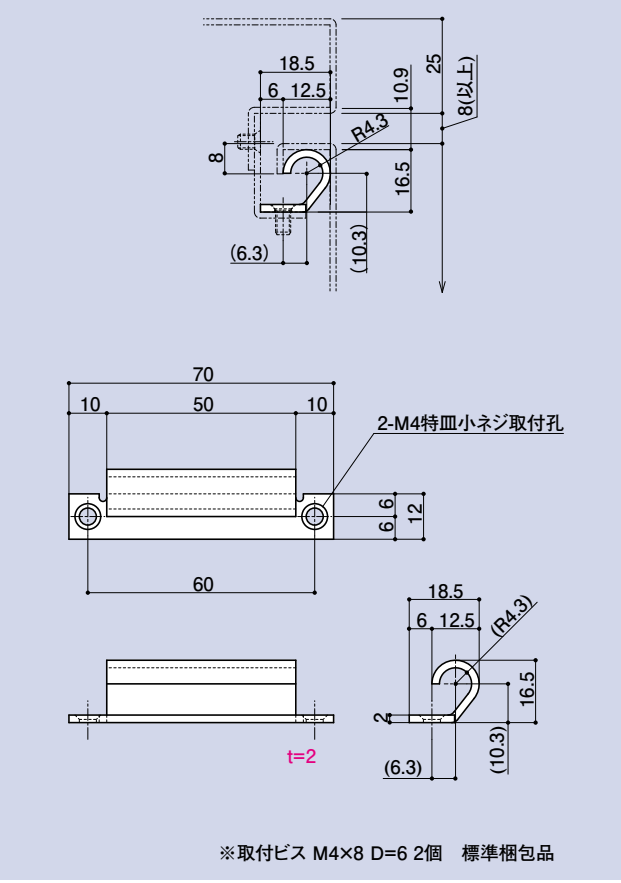

エンジンBOX扉用ヒンジ

品　番	材　質	仕　上
SO-207	SUS304	光沢バレル研磨

※取付ビス M4×8 D=6 2個　標準梱包品