KH-701TA

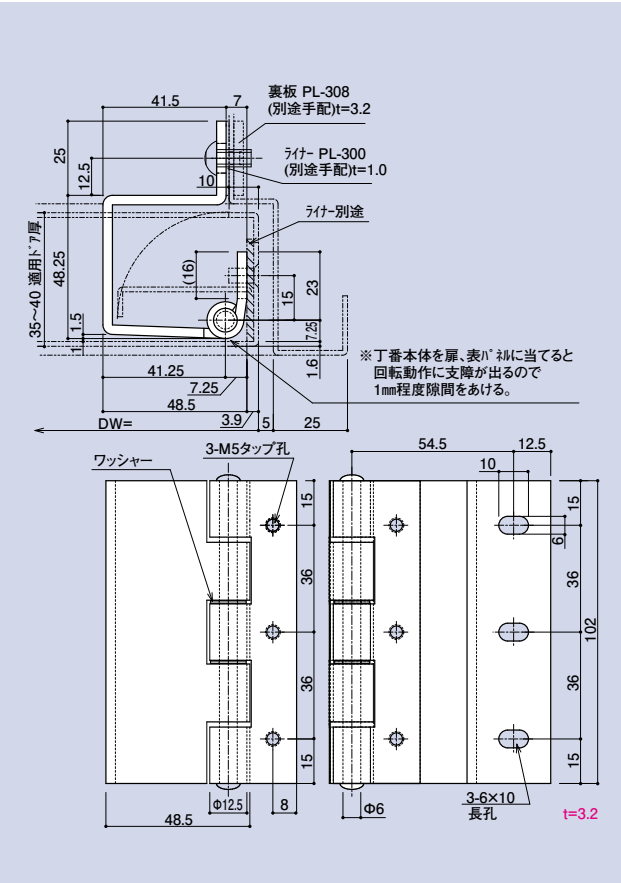

適用裏板・ライナー品番	
裏板	PL-308
ライナー	PL-300

カクシ丁番 ※扉厚35~40

品　番	軸材質	羽根材質仕上
KH-701TA	SWM	SPCC 三価クロム

参考耐重量　DW=800×DH=1,800‥30kg／2枚

KH-706

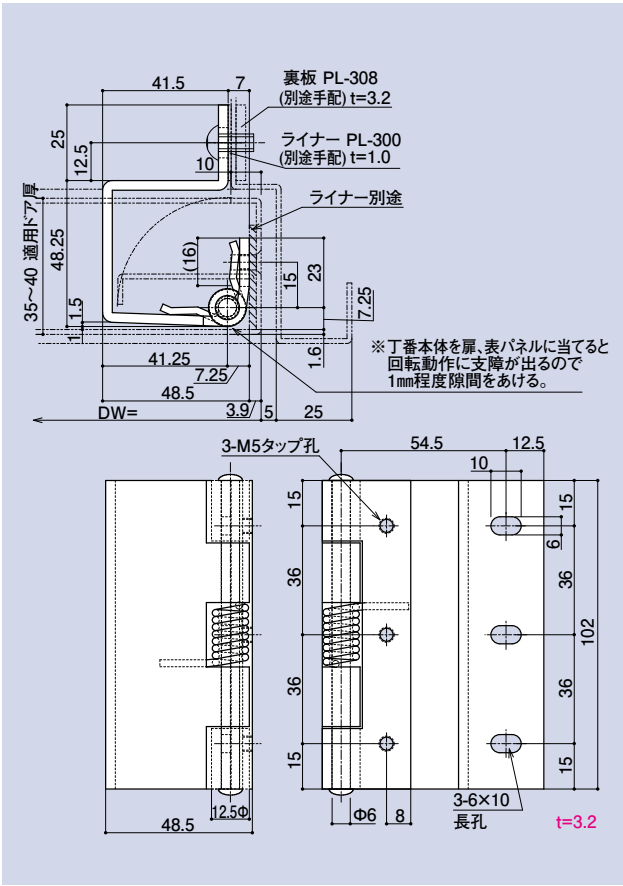

適用裏板・ライナー品番	
ライナー	PL-300
裏板	PL-308

バネ入りカクシ丁番

品　番	軸材質	羽根材質仕上
KH-706	SWCH	SPCC 三価クロム

参考耐重量　DW=800×DH=1,800‥30kg／2枚　※扉厚35~40(用)

CONTENTS／INDEX／耐荷重算定式
丁番／ヒンジ
F落し／丸落し
打掛け／掛金
玄関扉防犯製品／郵便箱
クレセント
締りハンドル
ラッチ／受
窓アーム
アームストッパー／戸当り
引手／把手／押し棒
戸車／ガイドローラー
排煙
点検口／点検口用品
裏板
アンカー
ゴム
目板／エッジ／網戸骨
消防ホース口扉のみ／ガラリ軸 他
両面テープ／グラスウール その他