CONTENTS／INDEX／耐荷重算定式
丁番／ヒンジ
F落し／丸落し
打掛け／掛金
玄関扉防犯製品／郵便箱
クレセント
締りハンドル
ラッチ／受
窓アーム
アームストッパー／戸当り
引手／把手／押し棒
戸車／ガイドローラー
排煙
点検口／点検口用品
裏板
アンカー
ゴム
目板／エッジ／網戸
その他
その他の取扱製品

SD-STD-B 廃盤
SD-STD-BT 廃盤

高さ調整方法
①上部のキャップをはずします。
②固定ネジを緩めます。
③バールなどで扉を上げます。
④調整ネジを六角レンチで右回転させると扉が上がります。（最大 5mm）
左回転させると扉が下がります。（最大 2mm）
⑤調整後固定ネジをきつく締めます。
⑥上部のキャップを取付けて、完了です。

ソリッドヒンジ

※SD-STD-BT(枠側タップ孔加工)受注生産品の為問合せ願います。

品　番	勝　手	軸材質	羽根材質仕上
SD-STD-B	RH	SUS304（ステン）	SUS304 ヘアライン
	LH		
SD-STD-BT	RH	SUS304（ステン）	SUS304 ヘアライン
	LH		

耐荷重目安　120kg／2枚　200kg／3枚
（扉比率 W:H=1:2の時を目安とする）

図は右勝手(RH)を示す。

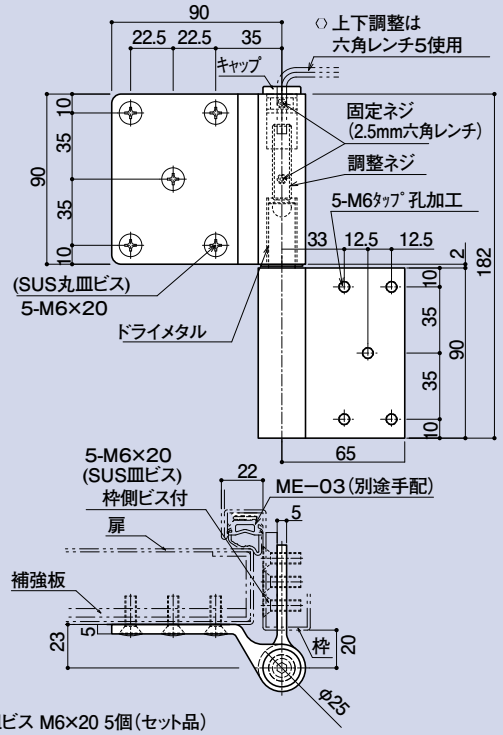

丸皿ビス M6×20 5個（セット品）
＊ 高さ調整式
＊ 軸受にはドライメタルを使用しており扉の開閉がスムーズです。
＊ 本図はSD-STD-BT(枠側タップ孔加工)を示す。
SD-STD-B（枠側タップ加工無し）とする。

SD-SOR-C 受注生産品

ソリッドヒンジ

品　番	勝　手	軸材質	羽根材質仕上
SD-SOR-C	RH	SUS304（ステン）	SUS304 ヘアライン
	LH		

耐荷重目安　60kg／2枚　100kg／3枚
（扉比率 W:H=1:2の時を目安とする）

図は右勝手（RH）を示す。

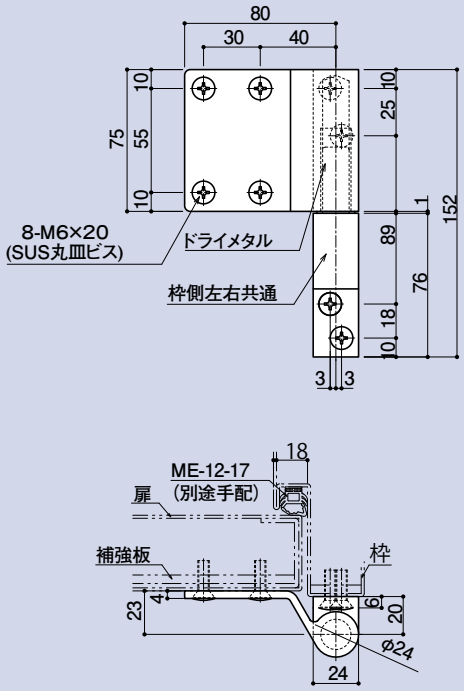

丸皿ビス M6×20 8個（セット品）
＊ 軸受にはドライメタルを使用しており扉の開閉がスムーズです。