CONTENTS／INDEX／耐荷重算定式
丁番／ヒンジ
F落し／丸落し
打掛け／掛金
玄関扉防犯製品／郵便箱
クレセント
締りハンドル
ラッチ／受
窓アーム
アームストッパー／戸当り
引手／把手／押し棒
戸車／ガイドローラー
排煙
点検口／点検口用品
裏板
アンカー
ゴム
目板／エッジ／網戸
その他
その他の取扱製品

KH-706 NEW

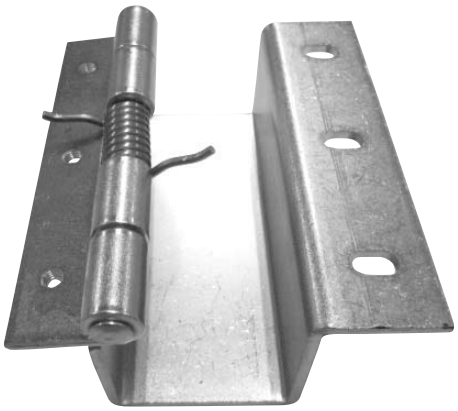

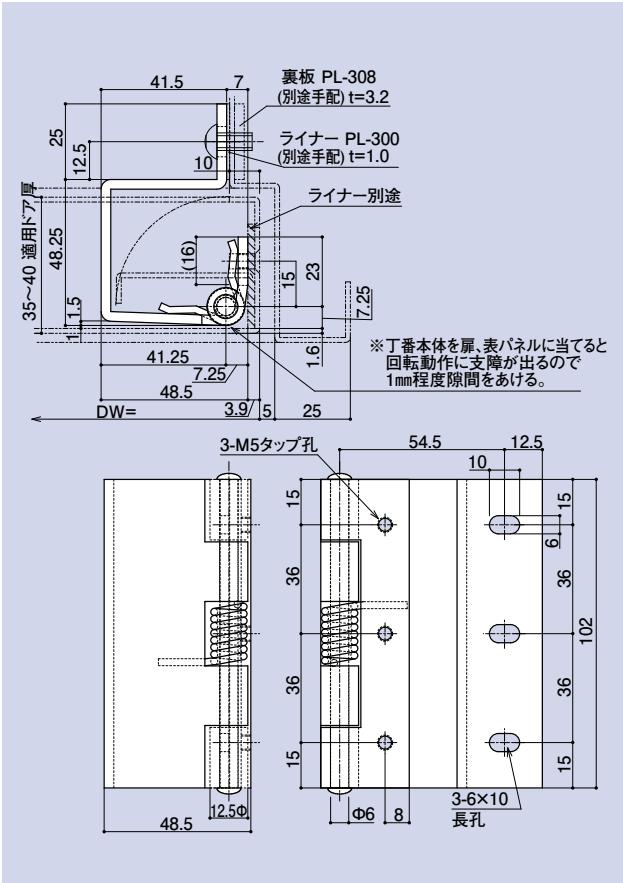

適用裏板・ライナー品番
ライナー PL-300
裏板 PL-308

バネ入りカクシ丁番

品　番	軸材質	羽根材質仕上
KH-706	SWCH	SPCC 三価クロム

標準耐重量　DW=800×DH=1,800‥30kg／2枚　※扉厚35～40(用)